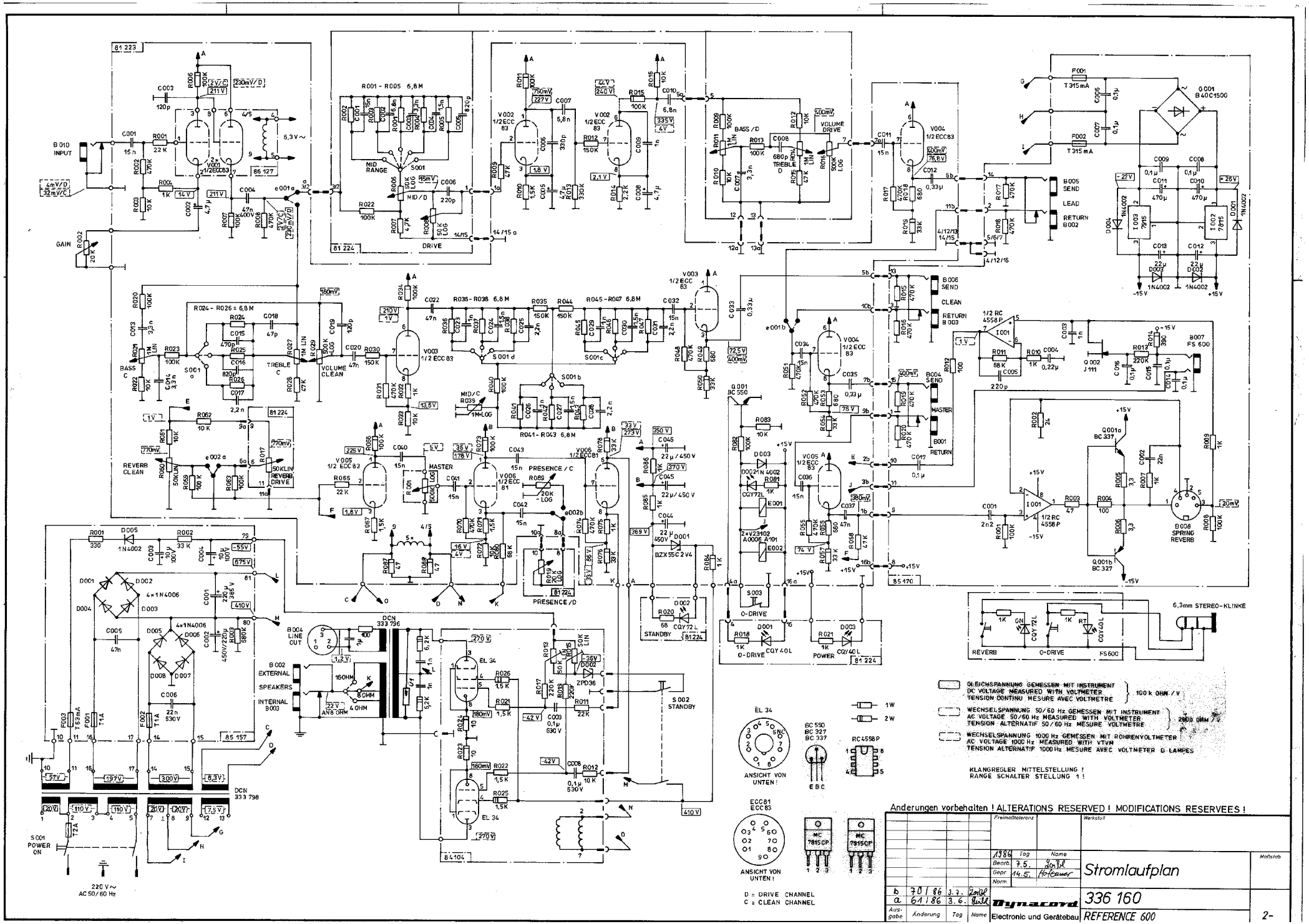
B 010 INPUT
GAIN
BASS C
TREBLE C
VOLUME CLEAN
REVERB CLEAN
REVERB DRIVE
MID RANGE
DRIVE
BASS / D
TREBLE D
VOLUME DRIVE
MID / C
MASTER
PRESENCE / C
PRESENCE / D
STANDBY
O-DRIVE
POWER
B 005 SEND
LEAD
RETURN B 002
B 006 SEND
CLEAN
RETURN B 003
B 004 SEND
MASTER
B 001 RETURN
B 007 FS 600
B 008 SPRING REVERB
6,3mm STEREO-KLINKE
REVERB
O-DRIVE
FS600
B 004 LINE OUT
B 002 EXTERNAL SPEAKERS
INTERNAL B 003
S 002 STANDBY
S 001 POWER ON
220 V ~ AC 50/60 Hz
DCN 333 796
EL 34
ZPD36
ANSICHT VON UNTEN!
ECC81 ECC83
BC 550 BC 327 BC 337
RC 4558 P
MC 7815 CP
MC 7915 CP
D = DRIVE CHANNEL
C = CLEAN CHANNEL
GLEICHSPANNUNG GEMESSEN MIT INSTRUMENT
DC VOLTAGE MEASURED WITH VOLTMETER
TENSION CONTINU MESURE AVEC VOLTMETRE
100 k OHM / V
WECHSELSPANNUNG 50/60 Hz GEMESSEN MIT INSTRUMENT
AC VOLTAGE 50/60 Hz MEASURED WITH VOLTMETER
TENSION ALTERNATIF 50/60 Hz MESURE VOLTMETRE
2000 OHM / V
WECHSELSPANNUNG 1000 Hz GEMESSEN MIT ROHRENVOLTMETER
AC VOLTAGE 1000 Hz MEASURED WITH VTVM
TENSION ALTERNATIF 1000 Hz MESURE AVEC VOLTMETER O LAMPES
KLANGREGLER MITTELSTELLUNG !
RANGE SCHALTER STELLUNG 1 !
Änderungen vorbehalten ! ALTERATIONS RESERVED ! MODIFICATIONS RESERVEES !
Freimaßtoleranz
Werkstoff
Maßstab
Stromlaufplan
336 160
REFERENCE 600
Dynacord
Electronic und Gerätebau
Ausgabe
Änderung
Tag
Name
b 70 / 86 3.7.
a 61 / 86 3.6.
2-